02/2018

Mod: CW2001-S

Production code: 1S.2411.07.K33

Diamond
catering equipment

CATALOGO

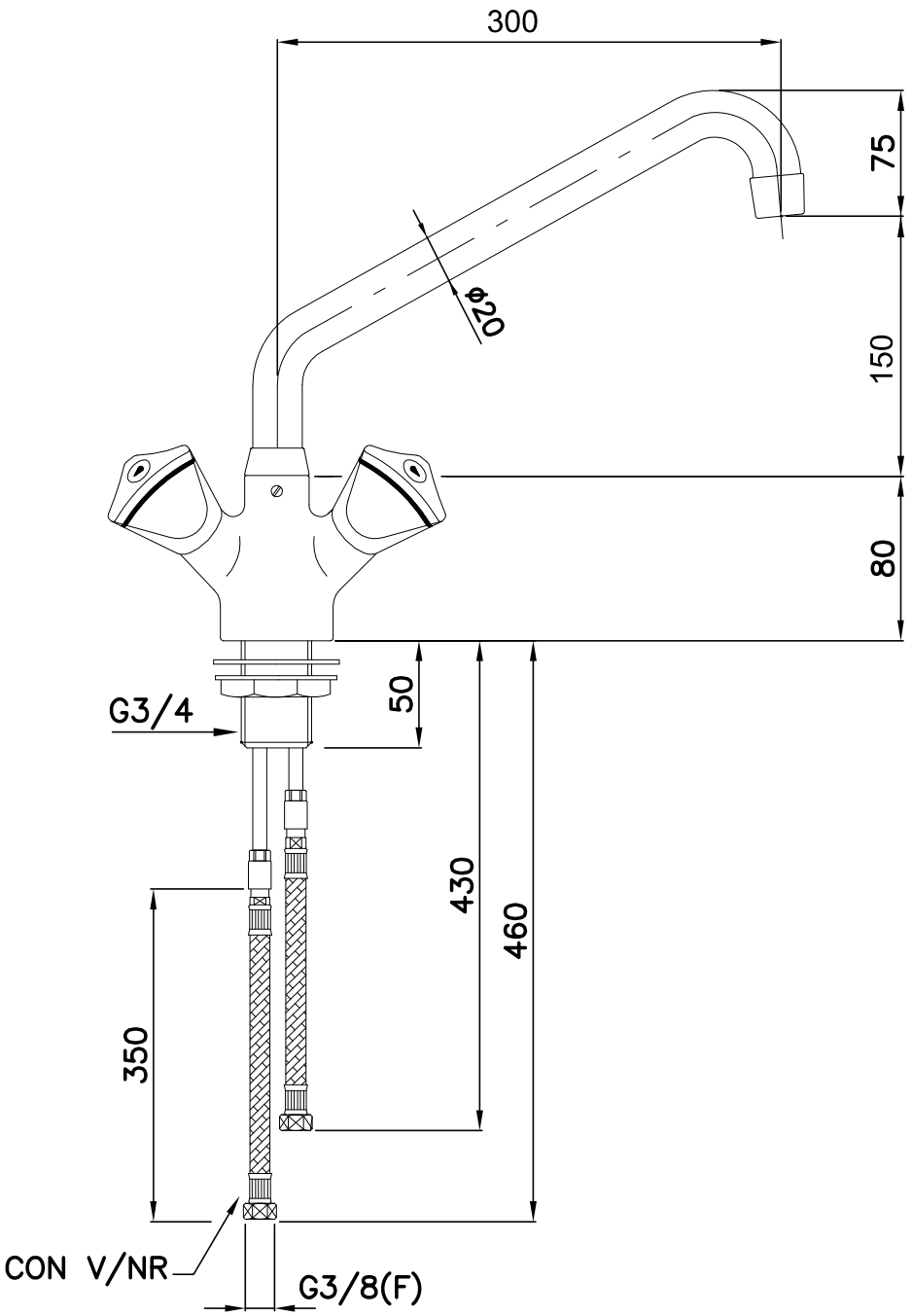

RIF.	DESCRIZIONE VARIANTE	DATA	APP. DA

DIREZIONE COMMERCIALE
DATA —

UFFICIO TECNICO: E.M
DATA 07/07/15

SCALA 1:3

DENOMINAZIONE MONOFORO

MOD. STYL

CODICE CATALOGO 1S.2411.07.K33

SOST. IL COD. _____

CODICE INTERNO K20.1460/3C

SOST. IL COD. _____