12/2018

Mod: DFV-1511/PTS

Production code: E15 RDT-115E DR 12DI 25

Diamond
catering equipment

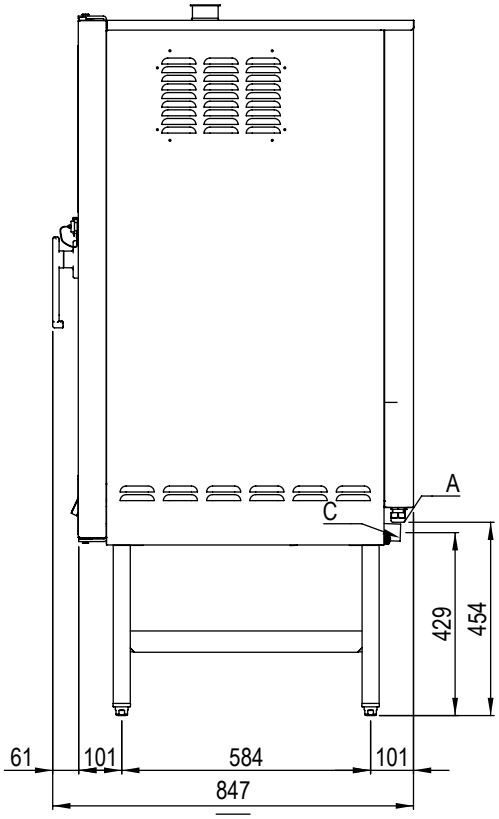

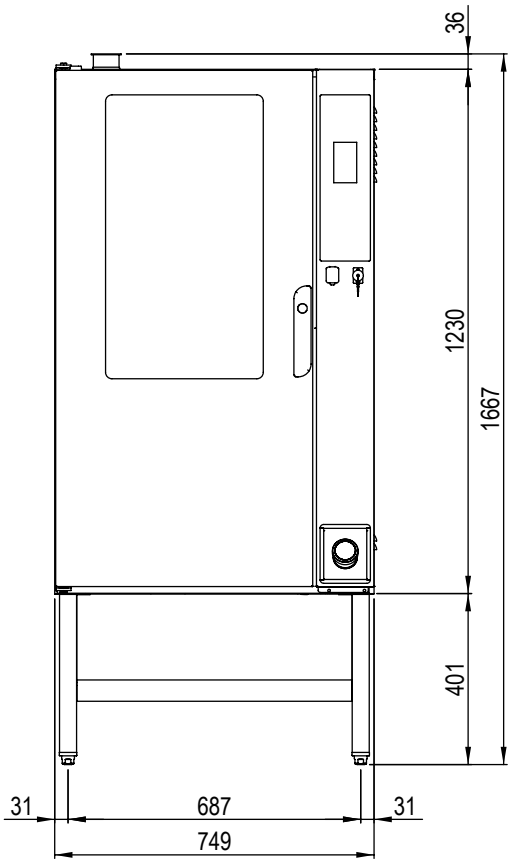

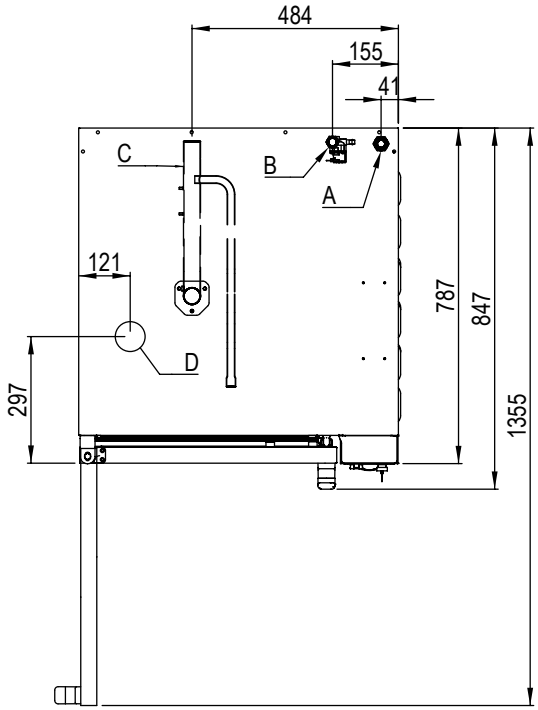

115E

Dimensioni	Capacità	Distanza teglie	Peso a vuoto
Dimensions	Capacity	Trays distance	Empty weight
Abmessungen	Kapazität	Einschubabstand	Leergewicht
Dimensions	Capacité	Ecartement grilles	Poids à vide
Dimensiones	Capacidad	Distancia bandejas	Peso en vacío
Afmetingen	Capaciteit	Afstand dienbladen	Leeggewicht
mm 750 x 847 x h 1667	15 x 1/1 GN	67 mm	165 kg